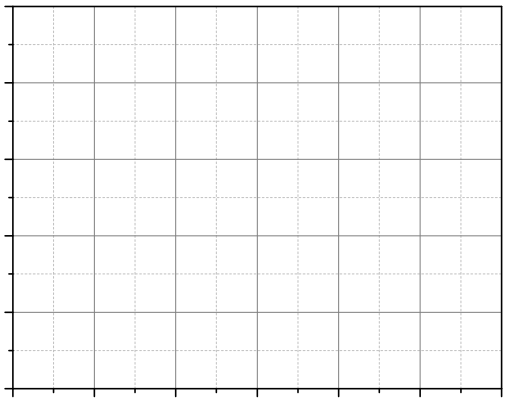

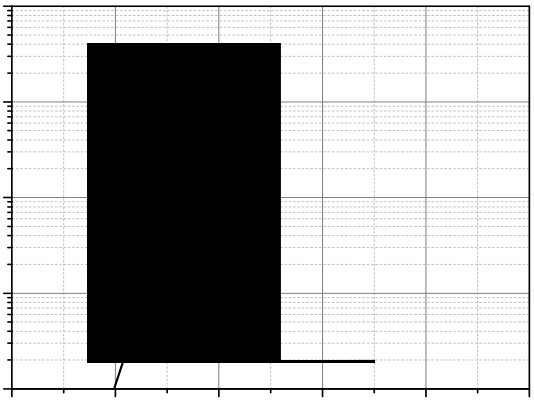

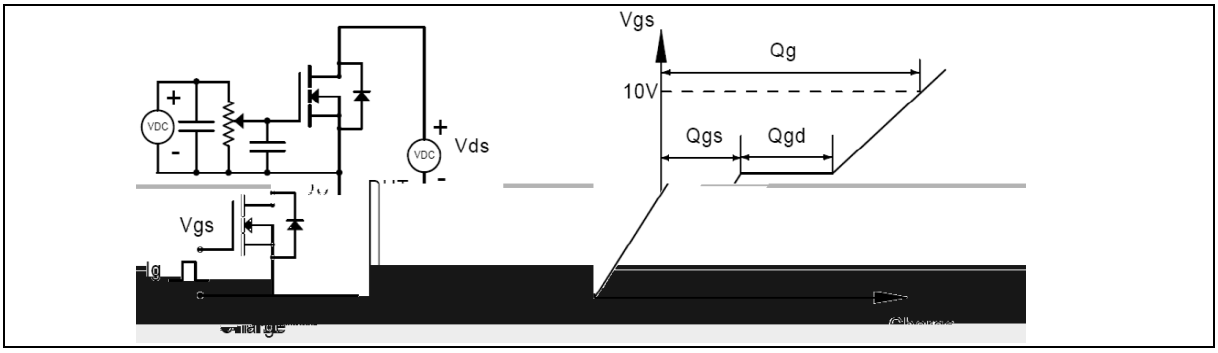
Vgs
Qg
10V
Qgs
Qgd
VDC
Vds
Vgs
Ig

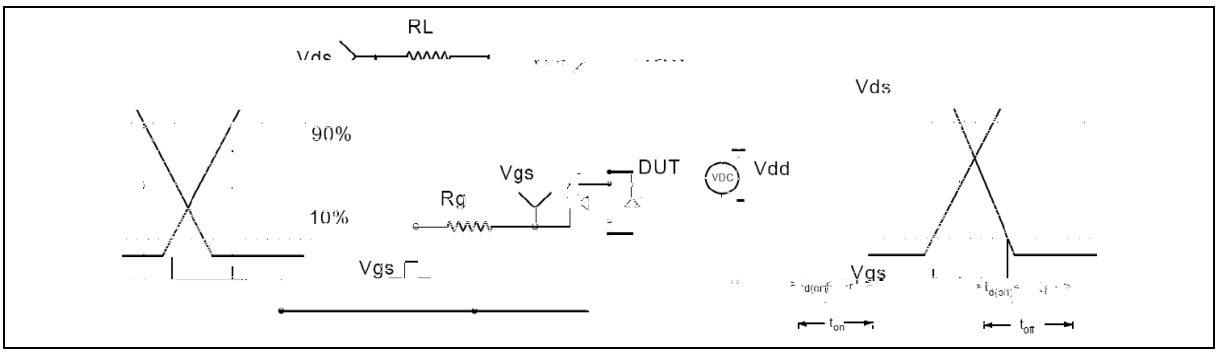
RL
Vds
90%
10%
Vgs
Rg
DUT
VDC
Vdd
Vgs
Vds
Vgs
ton
toff

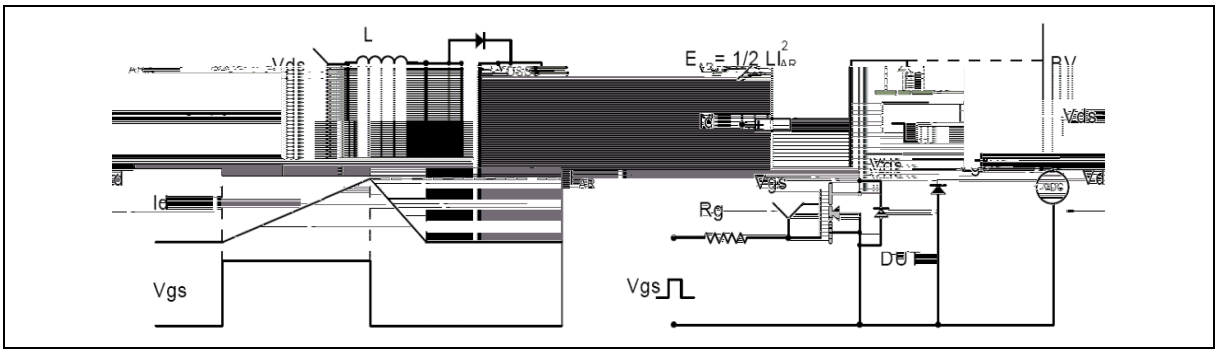
L
Id
Vgs
Rg
Vgs
DUT
Vgs

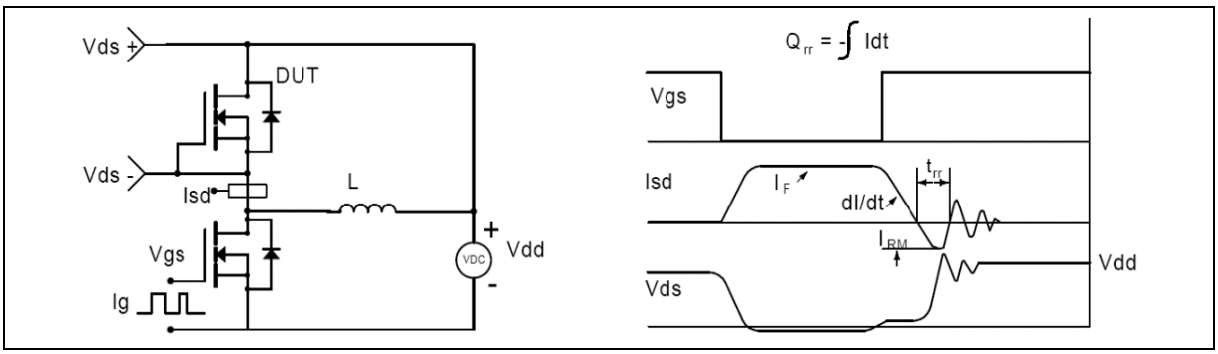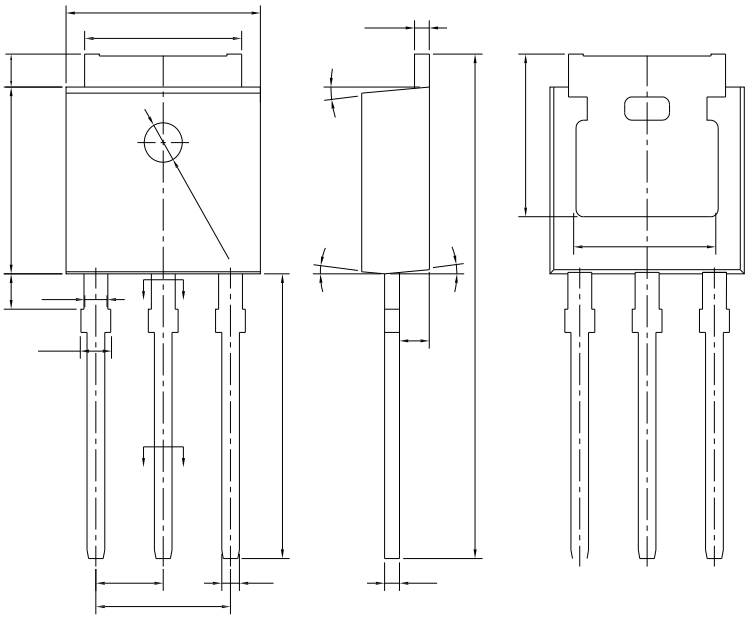
Vds +
DUT
Vds -
Isd
L
Vgs
Ig
VDC
Vdd
Qrr = -∫ Idt
Vgs
Isd
IF
trr
dI/dt
IRM
Vds
Vdd